浸透ポラコン側溝ＧＰＵＳ－Ａ－１８０構造図

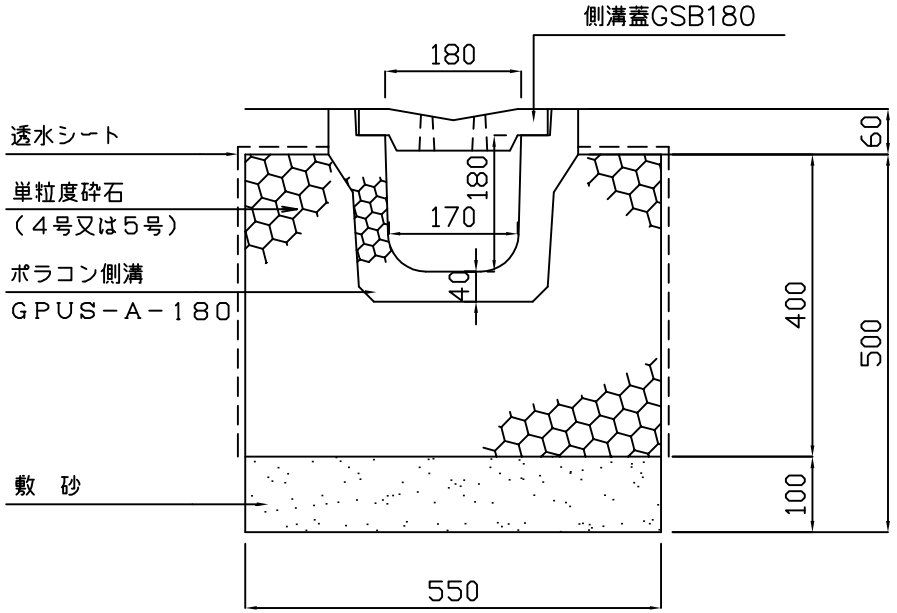

図面名	浸透ポラコン側溝 GPUS-A-180構造断面図
縮　尺	1/10
図　番	－
日　付	平成21年09月24日
マテラス青梅工業株式会社	

浸透ポラコン側溝ＧＰＵＷ－Ａ－１８０構造図

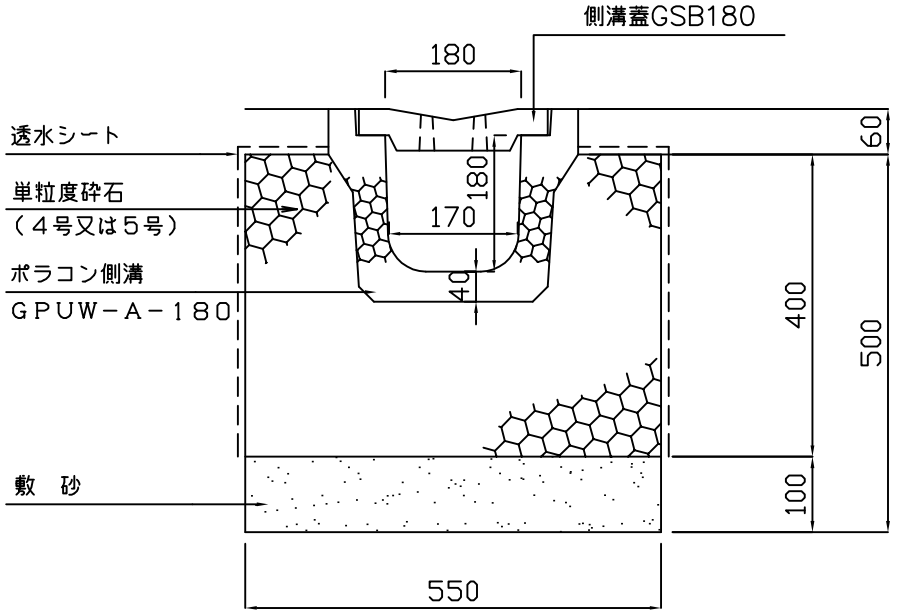

図面名	浸透ポラコン側溝 GPUW-A-180構造断面図
縮　尺	1/10
図　番	－
日　付	平成21年09月24日
マテラス青梅工業株式会社	

集水ポラコン側溝ＧＰＵＳ－Ａ－１８０構造図

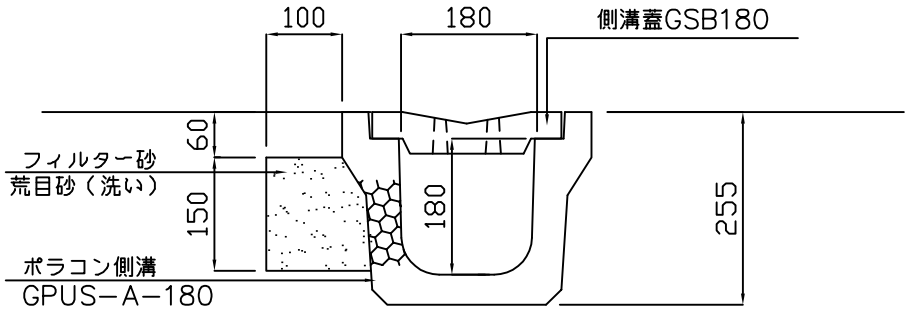

図面名	集水ポラコン側溝 GPUS-A-180構造断面図
縮　尺	1/10
図　番	−
日　付	平成21年09月24日
マテラス青梅工業株式会社	

集水ポラコン側溝ＧＰＵＷ－Ａ－１８０構造図

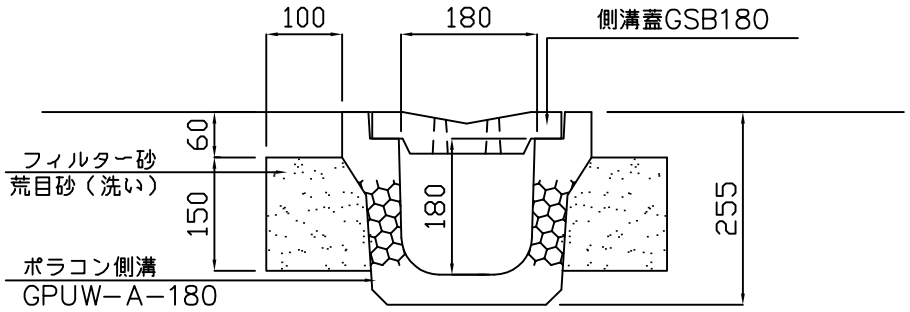

図面名	集水ポラコン側溝 GPUW-A-180構造断面図
縮　尺	1/10
図　番	−
日　付	平成21年09月24日
マテラス青梅工業株式会社	