浸透管Ｅ－２００構造図

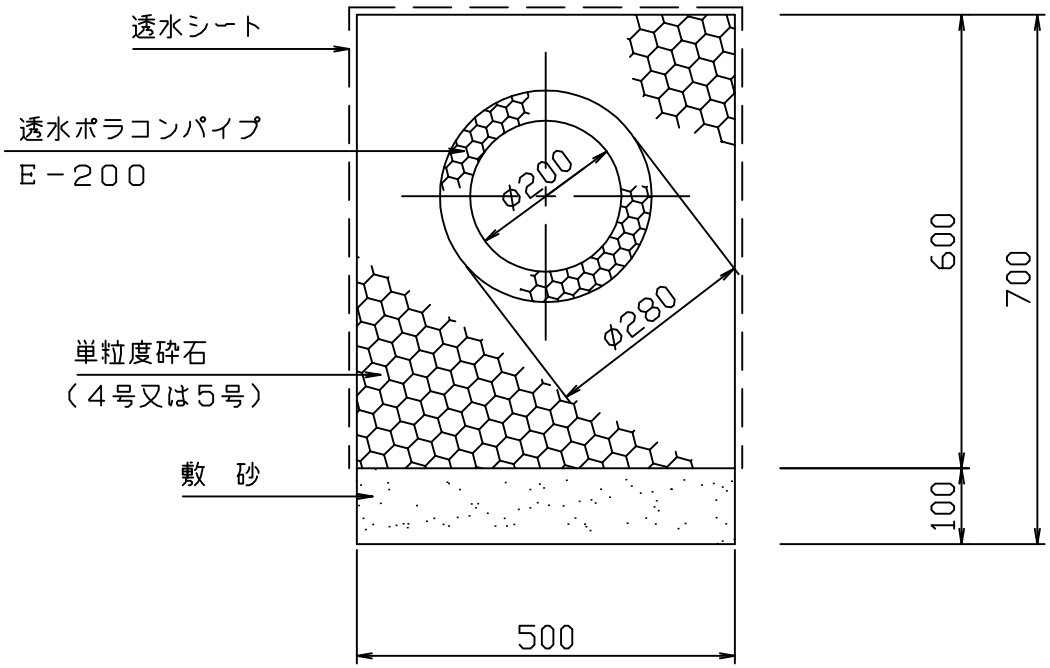

図面名	浸透ポラコンパイプ E-200構造断面図
縮　尺	1/10
図　番	－
日　付	平成21年８月８日
マテラス青梅工業株式会社	