浸透ポラコン　側溝　MOFS−300C　構造図

断面図

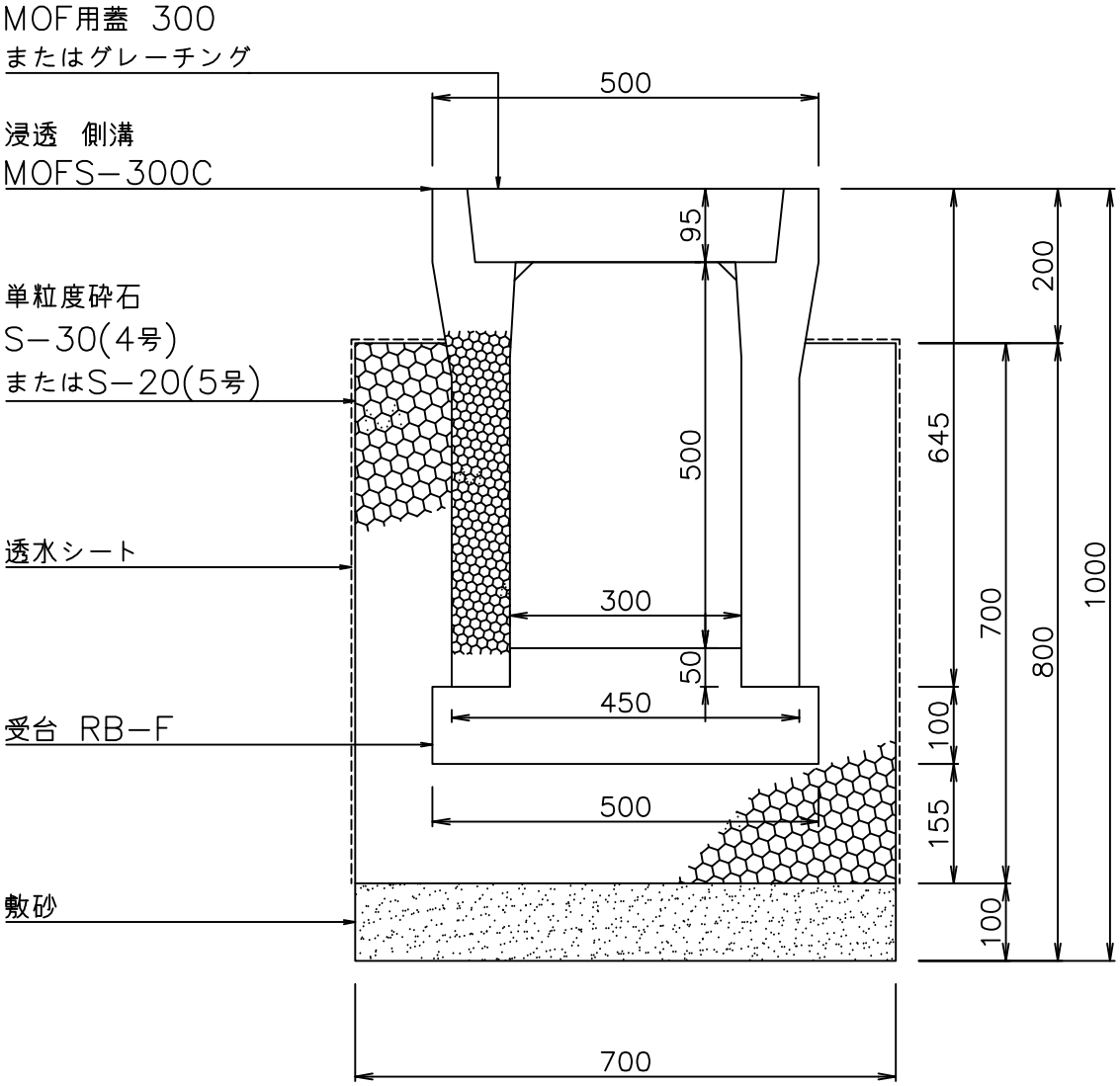

平面図

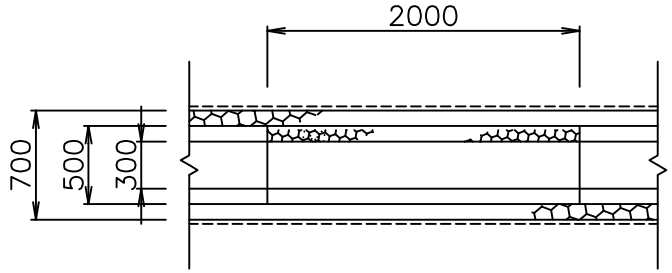

側面図

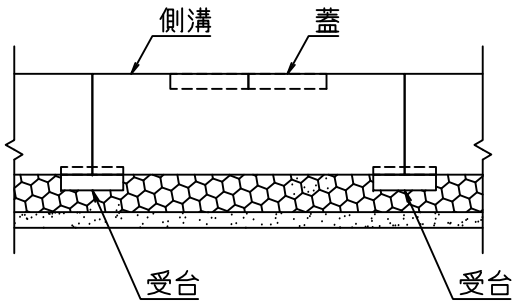

図面名	浸透ポラコン　側溝 MOFS−300C　構造図
作図	2009年10月10日
修正	2023年5月1日
マテラス青梅工業株式会社	

浸透ポラコン　側溝　MOFS−300C　構造図

断面図

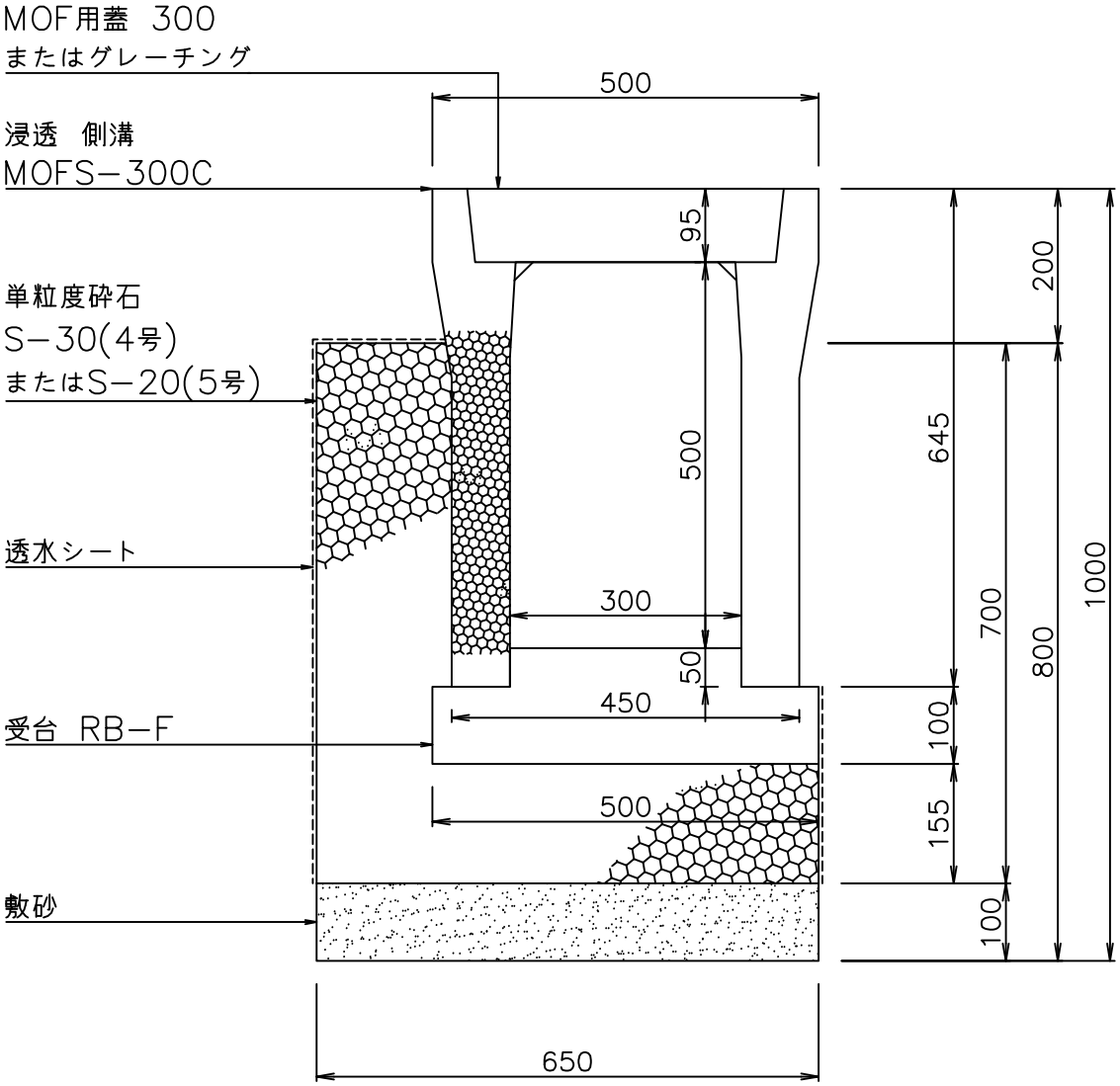

平面図

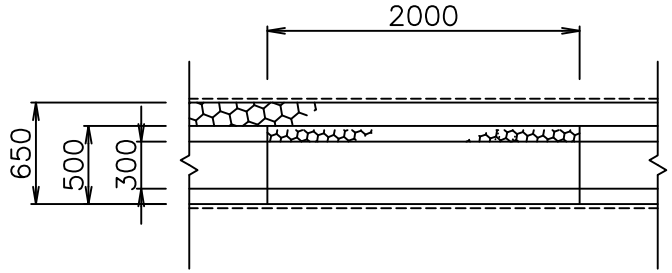

側面図

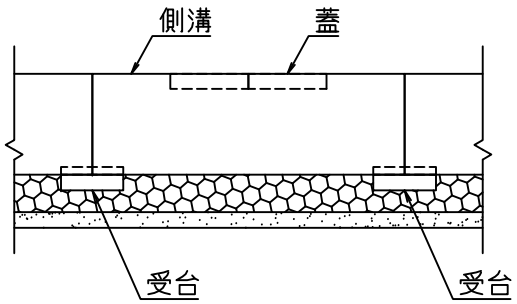

図面名	浸透ポラコン　側溝 MOFS−300C　構造図
作図	2009年10月10日
修正	2023年5月1日
マテラス青梅工業株式会社	

浸透ポラコン　側溝　MOFW−300C　構造図

断面図

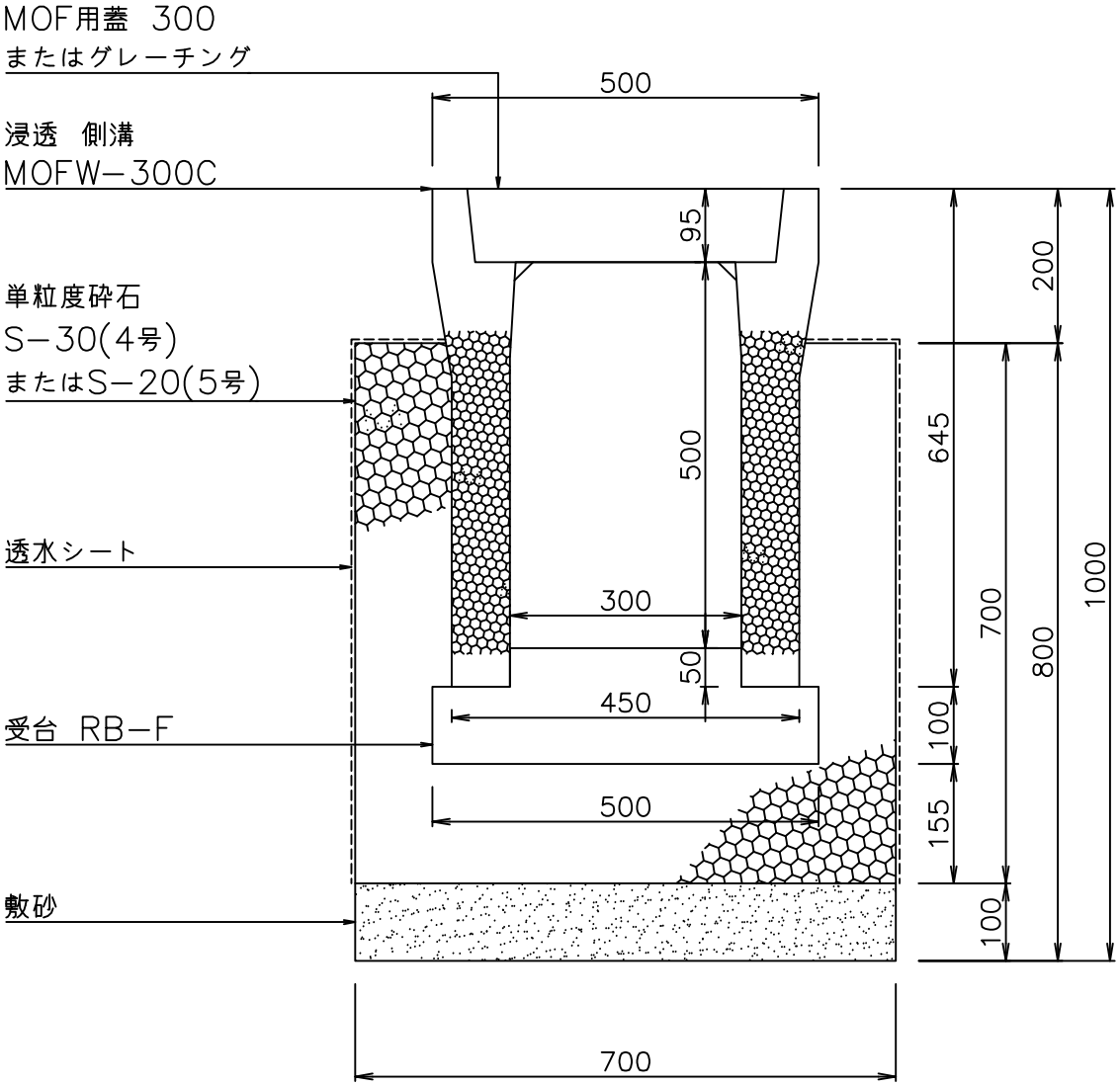

平面図

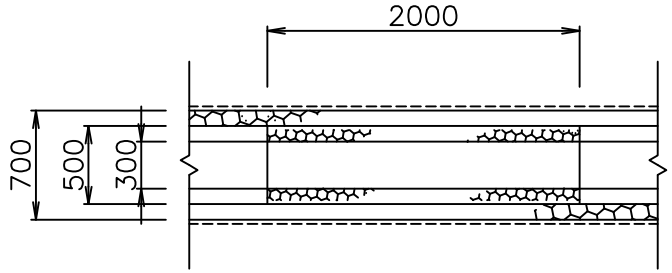

側面図

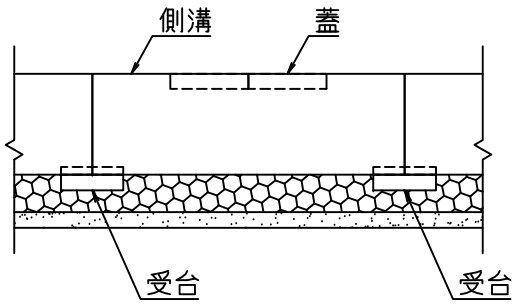

図面名	浸透ポラコン　側溝 MOFW−300C　構造図
作図	2009年10月10日
修正	2023年5月1日
マテラス青梅工業株式会社	

集水ポラコン　側溝　MOFS−300C　構造図

断面図

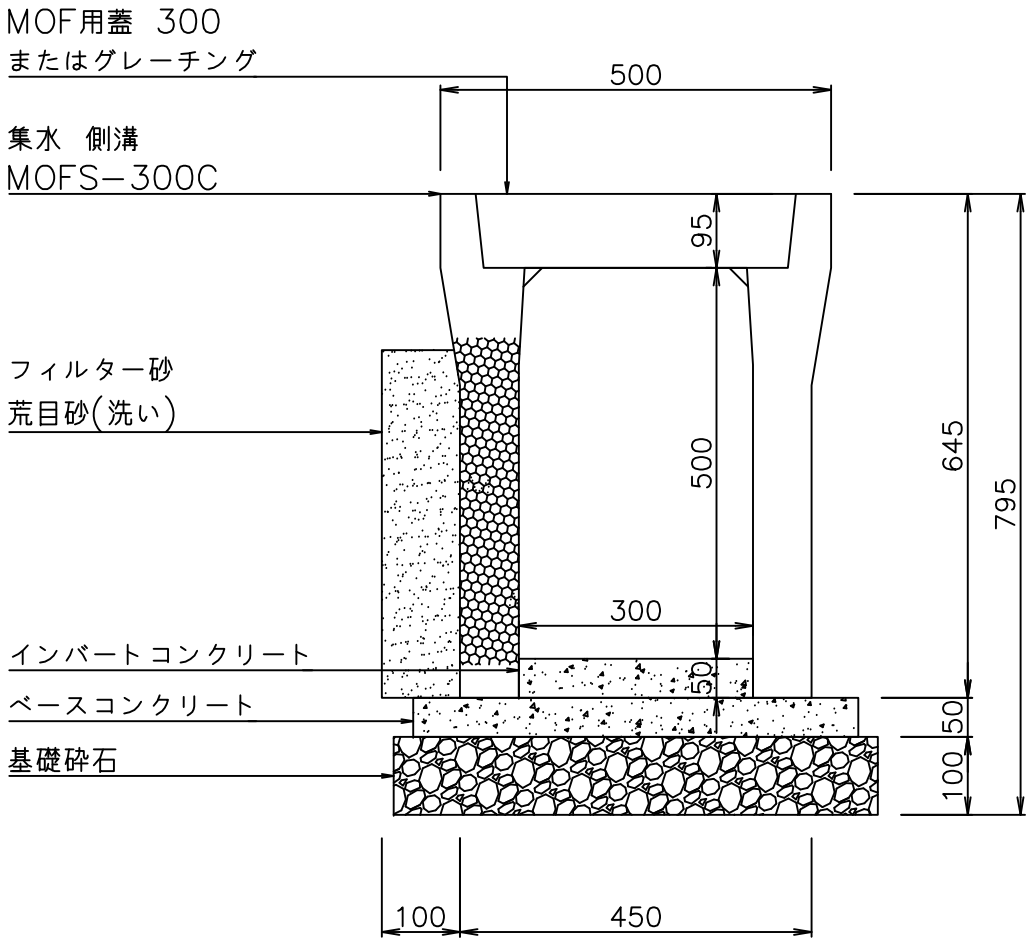

平面図

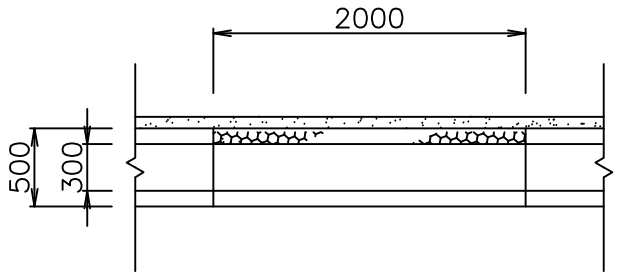

インバートコンクリートの打設厚は50mm以上

図面名	集水ポラコン　側溝 MOFS−300C　構造図
作図	2009年10月10日
修正	2023年5月1日
マテラス青梅工業株式会社	

集水ポラコン　側溝　MOFW−300C　構造図

断面図

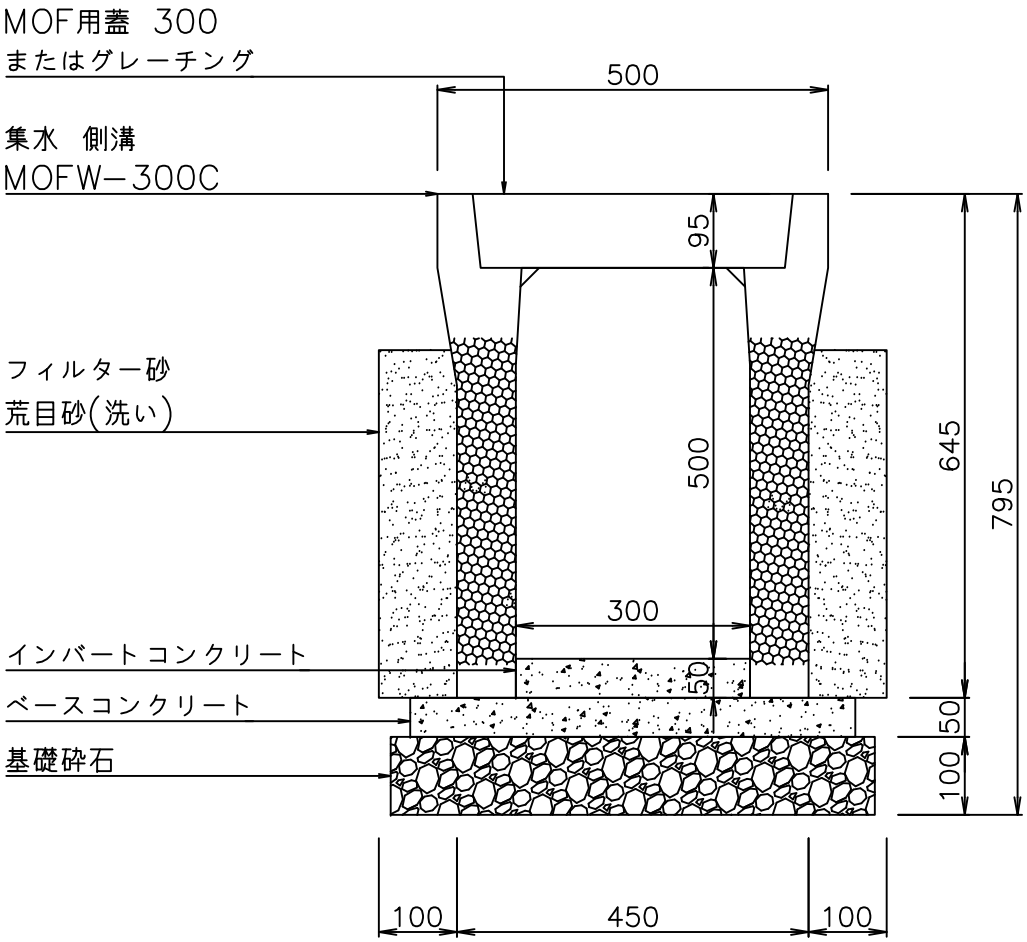

平面図

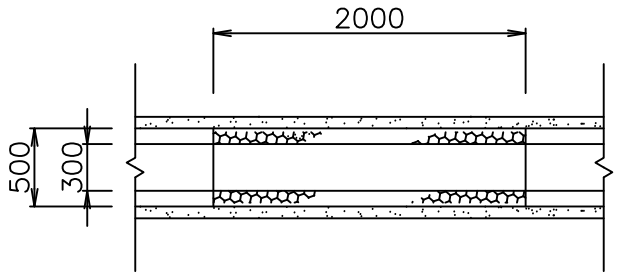

インバートコンクリートの打設厚は50mm以上

図面名	集水ポラコン　側溝 MOFW−300C　構造図
作図	2009年10月10日
修正	2023年5月1日
マテラス青梅工業株式会社	